深圳市晶峰达电子科技有限公司
ShenZhen JinFengDa Electronic Technology Co., Ltd.
地址:深圳市龙岗街道 电话:0755-29206918,13798528768
网站: www.jfd-ic.com 邮箱:info@jfd-ic.com QQ:402431824

DL6023 温湿度计时钟 IC

产品规格书

深圳市晶峰达电子科技有限公司
www.jfd-ic.com
Tel: 0755-29206918,13798528768

DL6023 溫濕度計時鐘

一)功能特性

1)工作電壓1.5V,超低電源功耗
2)基本的時間顯示,有12/24小時轉換
3)年曆範圍:2000~2099年.(開機顯示2005年)
4)可選擇攝氏或華氏顯示溫度
5)溫度範圍:
室外：-50~+70 degC (-58~158 degF)
室内：-10~+60 degC (14~+140 degF)
溫度精確度:+/-1degC
溫度顯示精度:0.1degC
6)濕度顯示範圍：20~90%RH
濕度精確度：+/-5%RH
7)邦定選擇室外溫度
8)有鬧鐘顯示和5分鐘貪睡功能
9)有按鍵提示音
10)邦定選擇星期顯示:英,法,德,西

二)液晶顯示圖案

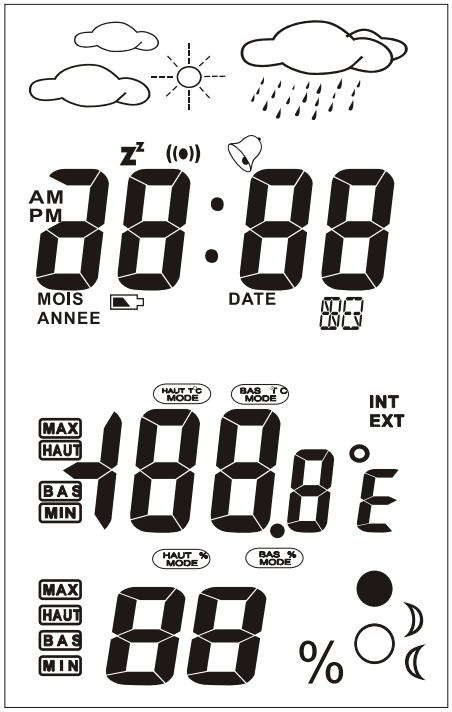

三)流程圖

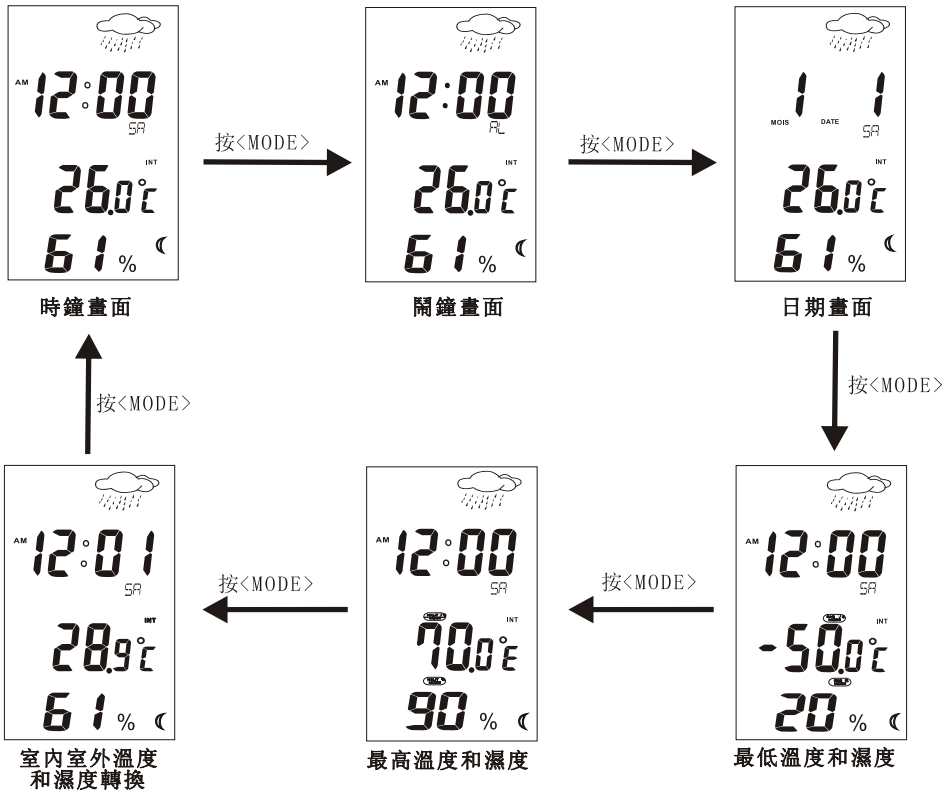

四)操作說明

1)設定時間

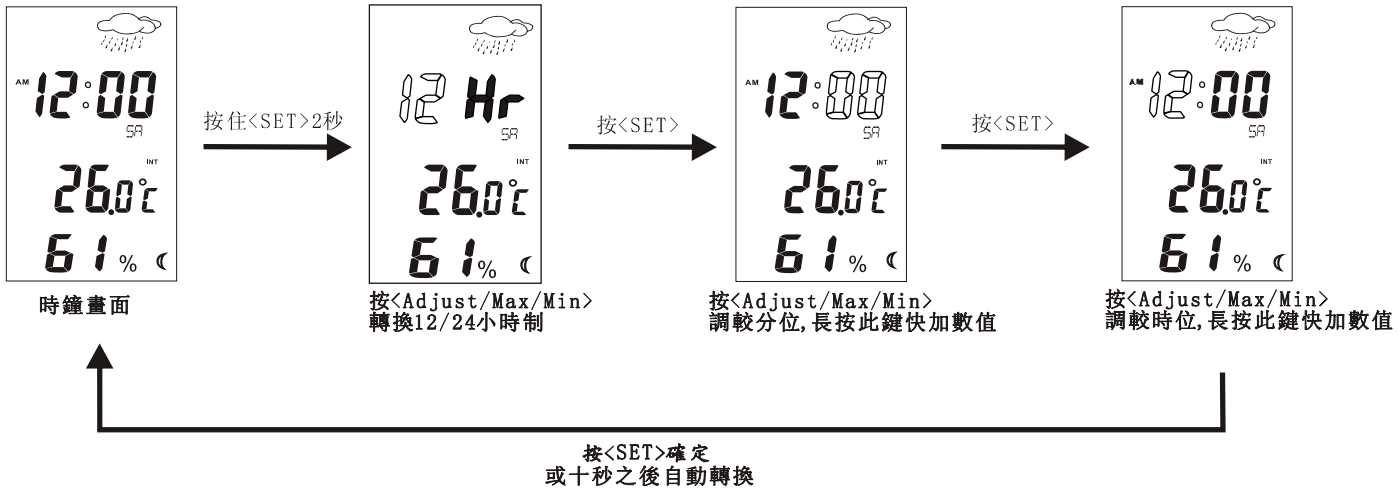

深圳市晶峰达电子科技有限公司
www.jfd-ic.com
Tel: 0755-29206918,13798528768

DL6023 溫濕度計時鐘

2)設定鬧鐘

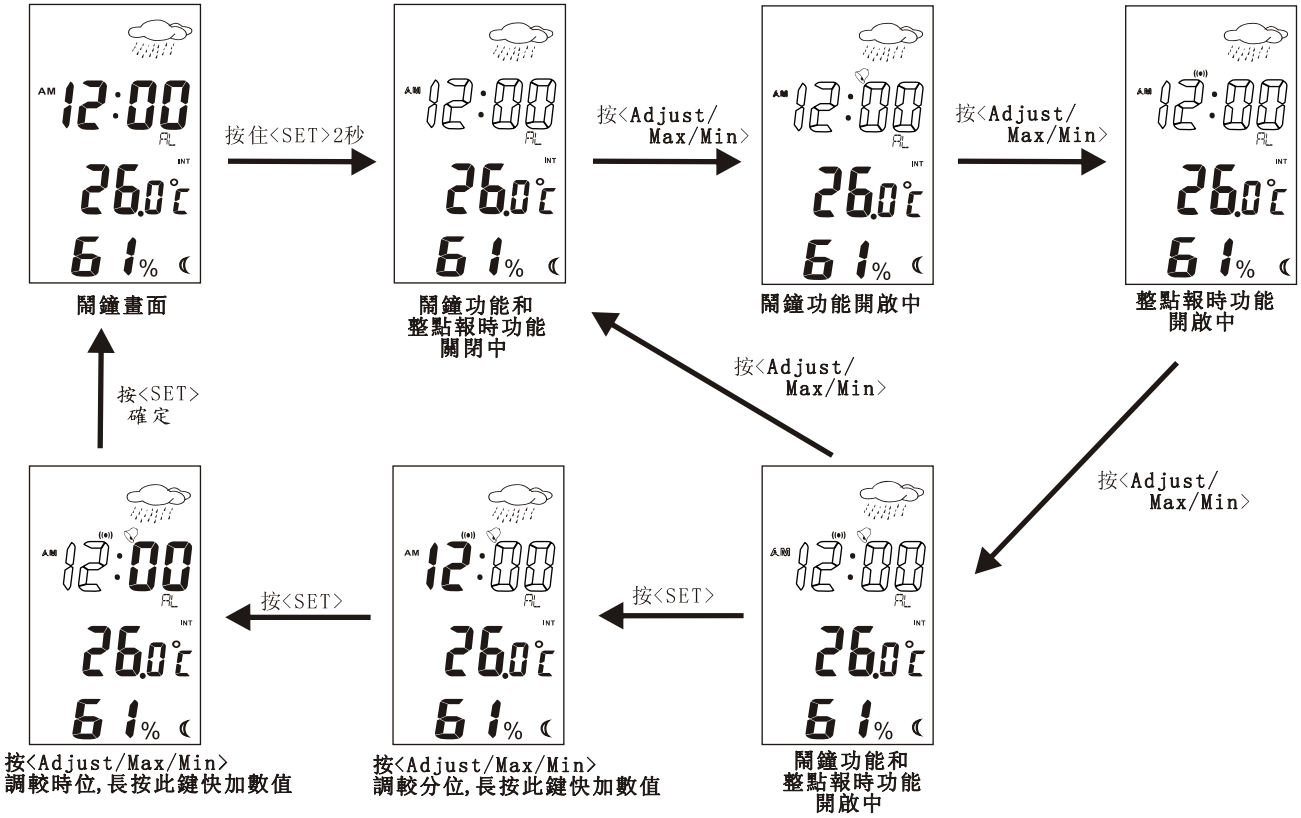

註: - ALM響鬧時按<SNZ>進入貪睡功能,每5分鐘響鬧一次,無限次貪睡
- 貪睡響鬧時按其它按鍵(除SNZ鍵外)可關閉貪睡功能
- 貪睡進行中進入設置時間或鬧鐘模式可關閉貪睡功能

3)設定日期

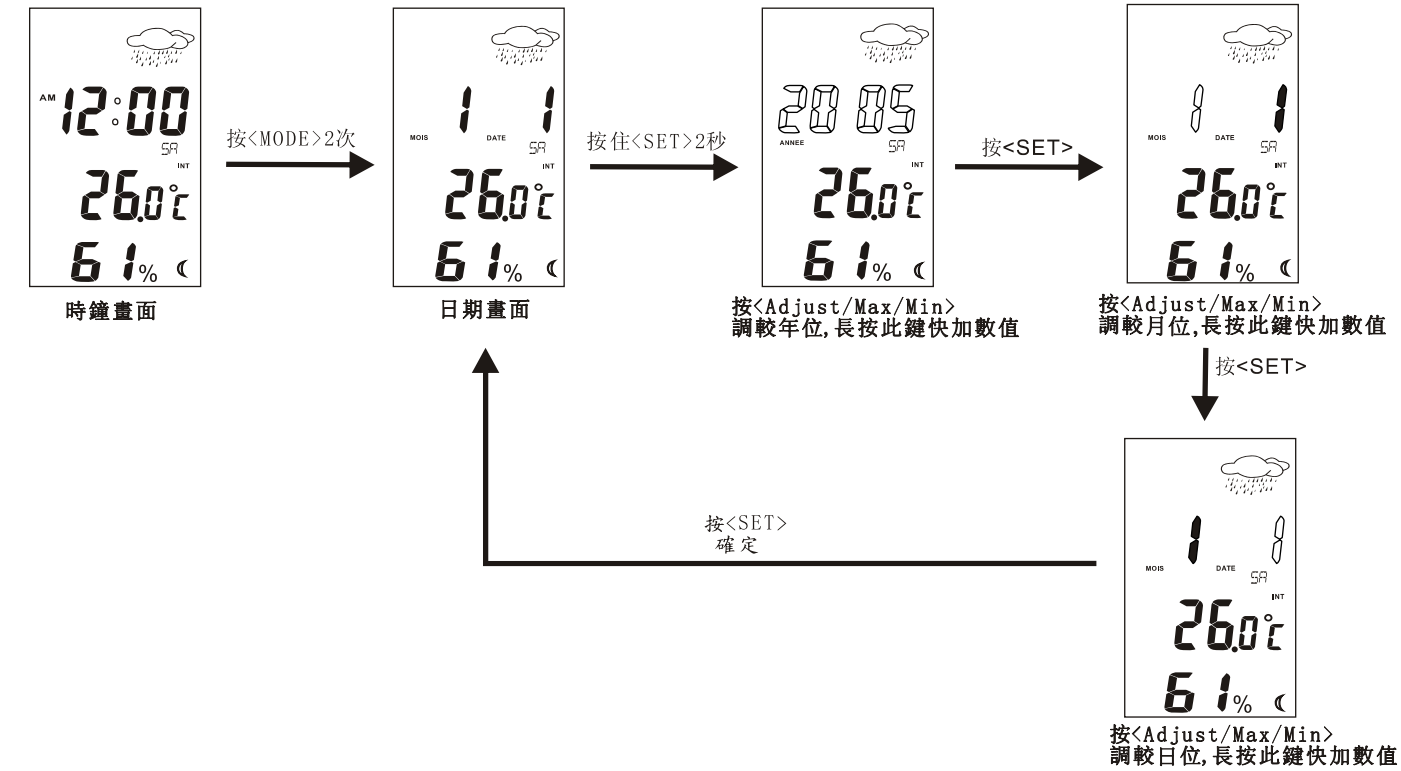

4)設定最低溫濕度警報

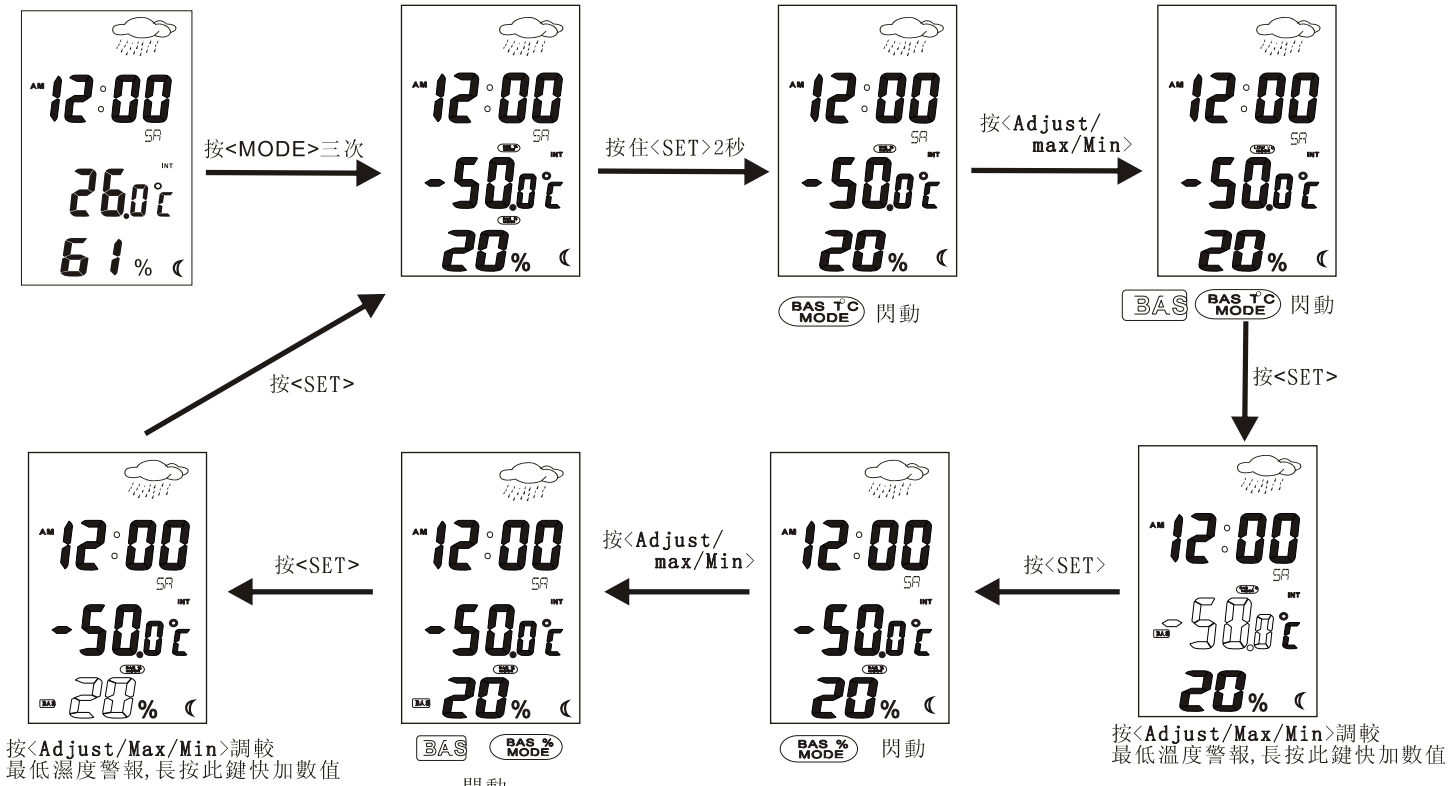

關閉最低溫濕度警報

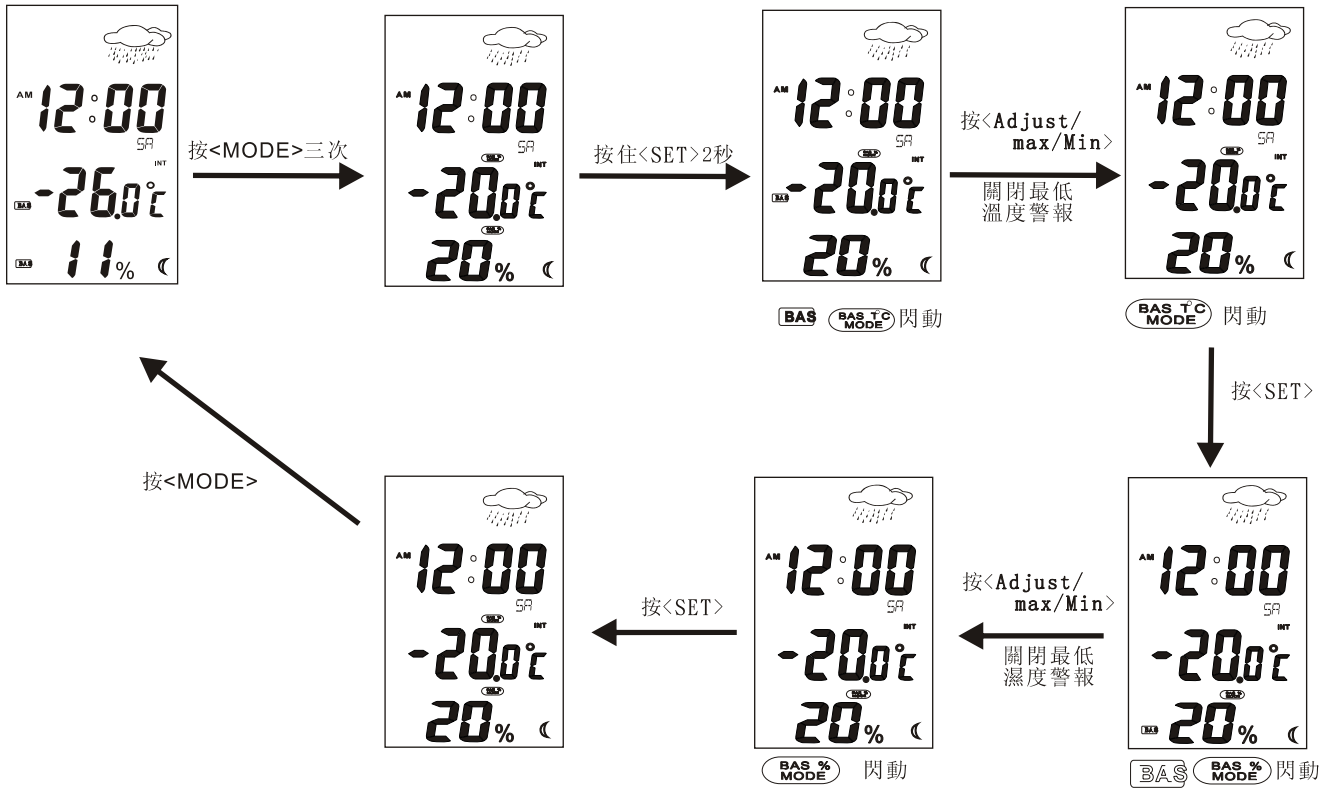

註:溫濕度警報響5秒.

深圳市晶峰达电子科技有限公司
www.jfd-ic.com
Tel: 0755-29206918,13798528768

DL6023 溫濕度計時鐘

5)設定最高溫濕度警報

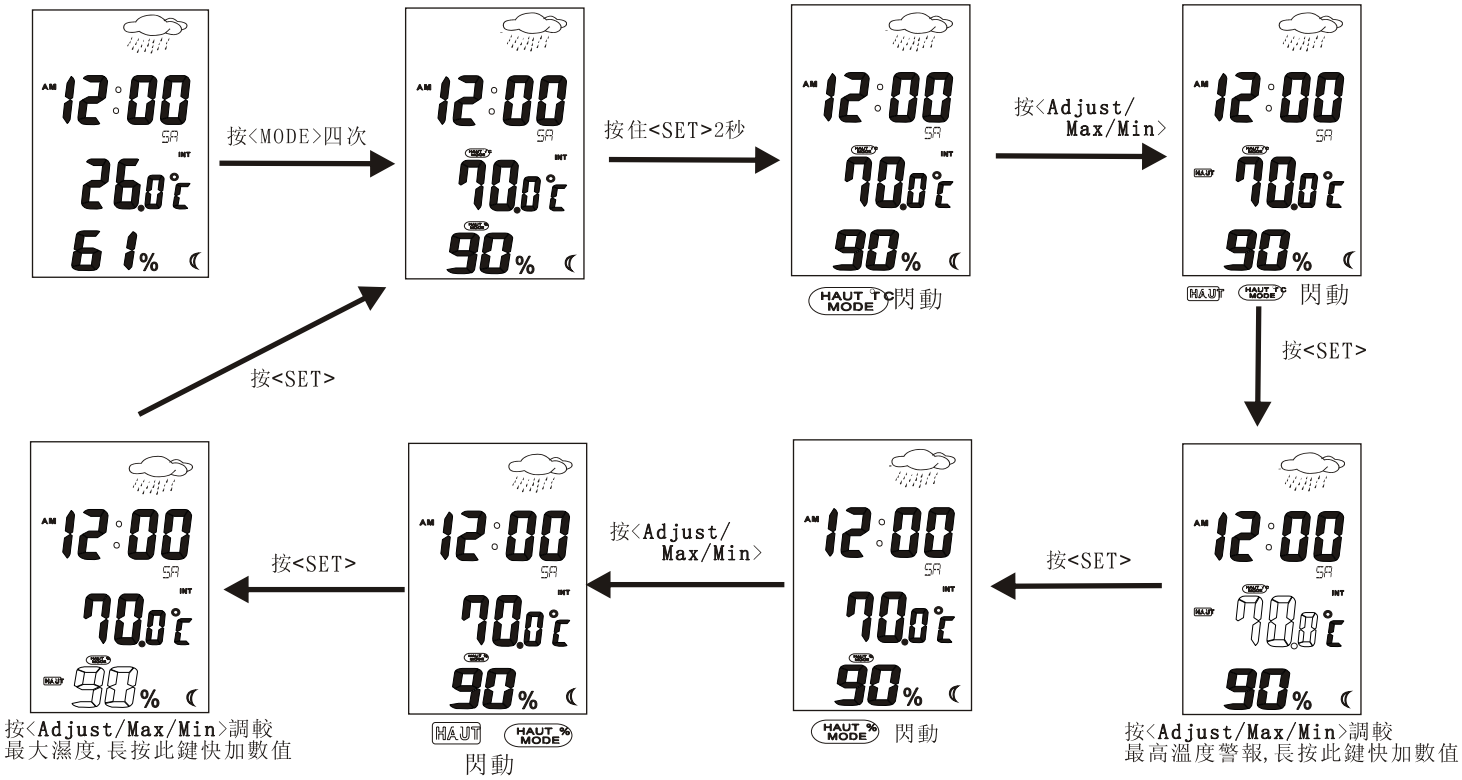

關閉最高溫濕度警報

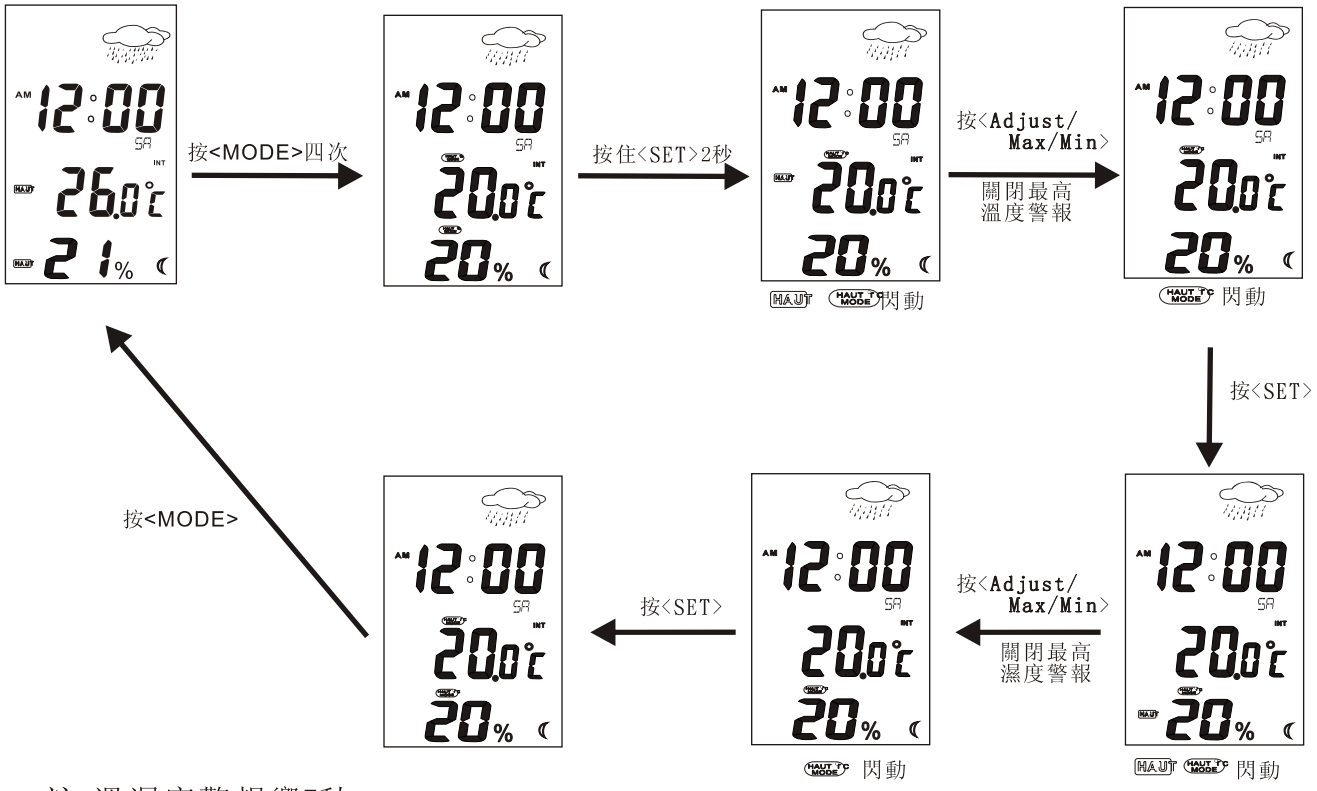

註:溫濕度警報響5秒.

6)轉換室內外溫濕度顯示

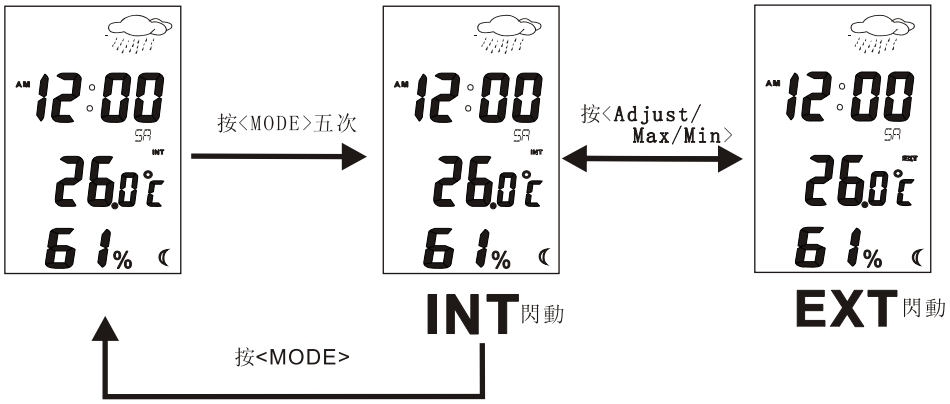

註: 於室內外顯示畫面按 <Adjust/Max/Min>2秒，最大和最小溫濕度記憶會被清除，最大和最小溫濕度值隨即被設爲現當的溫濕度數值。

7)天氣動畫

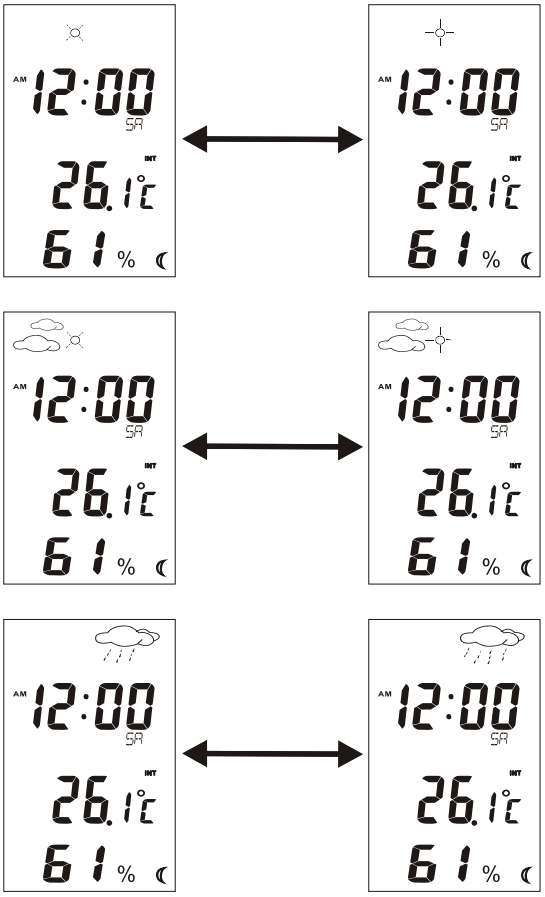

太陽動畫

雲動畫

雨動畫

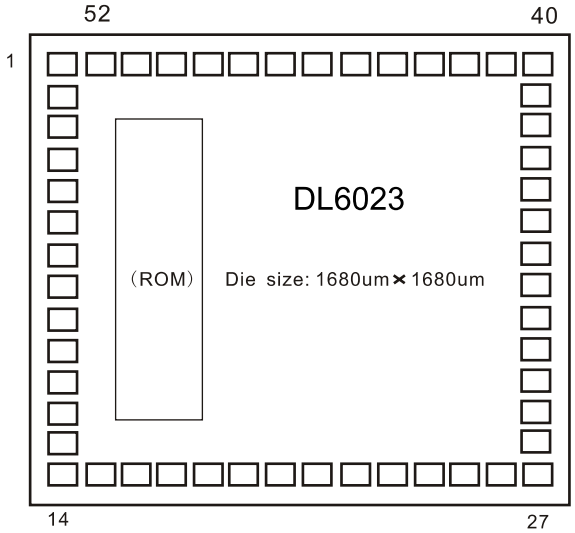

The substrate of chip should be comected to GND.

NO	NAME	X	Y	NO	NAME	X	Y
1	N.C.	77.5	1602.5	27	SEG13	1602.5	77.5
2	XIN	77.5	1472.5	28	SEG14	1602.5	207.5
3	XOUT	77.5	1357.5	29	SEG15	1602.5	322.5
4	GND	77.5	1242.5	30	SEG16	1602.5	437.5
5	VDD1	77.5	1127.5	31	SEG17	1602.5	552.5
6	VDD2	77.5	1012.5	32	SEG18	1602.5	667.5
7	VDD3	77.5	897.5	33	SEG19	1602.5	782.5
8	CUP1	77.5	782.5	34	SEG20	1602.5	897.5
9	CUP2	77.5	667.5	35	SEG21	1602.5	1012.5
10	COM1	77.5	552.5	36	SEG22	1602.5	1127.5
11	COM2	77.5	437.5	37	SEG23	1602.5	1242.5
12	COM3	77.5	322.5	38	CX	1602.5	1357.5
13	COM4	77.5	207.5	39	RR	1602.5	1472.5
14	COM5	77.5	77.5	40	RT	1602.5	1602.5
15	SEG1	207.5	77.5	41	SEG27	1472.5	1602.5
16	SEG2	322.5	77.5	42	IOB1	1372.5	1602.5
17	SEG3	437.5	77.5	43	IOB2	1242.5	1602.5
18	SEG4	552.5	77.5	44	IOB3	1127.5	1602.5
19	SEG5	667.5	77.5	45	BZ	1012.5	1602.5
20	SEG6	782.5	77.5	46	IOC1	897.5	1602.5
21	SEG7	897.5	77.5	47	IOC2	782.5	1602.5
22	SEG8	1012.5	77.5	48	IOC3	667.5	1602.5
23	SEG9	1127.5	77.5	49	IOC4	552.5	1602.5
24	SEG10	1242.5	77.5	50	RESET	437.5	1602.5
25	SEG11	1357.5	77.5.	51	INT	322.5	1602.5
26	SEG12	1472.5	77.5.	52	N.C.	207.5	1602.5

深圳市晶峰达电子科技有限公司
www.jfd-ic.com
Tel: 0755-29206918,13798528768

DL6023 溫濕度計時鐘

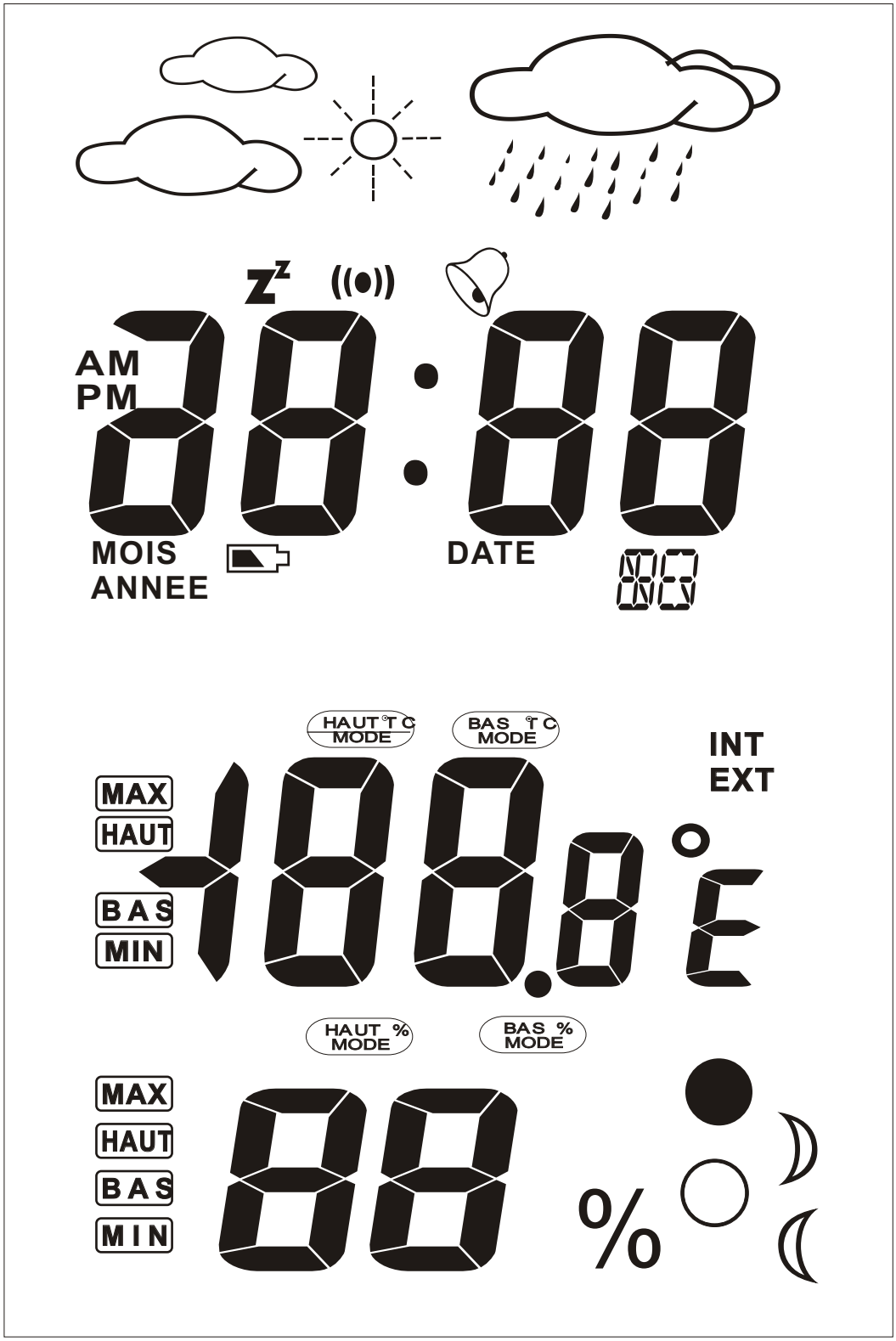

1/5 Duty, 1/3 Bias, VIcd 4.5V

深圳市晶峰达电子科技有限公司
www.jfd-ic.com
Tel: 0755-29206918,13798528768

DL6023 溫濕度計時鐘

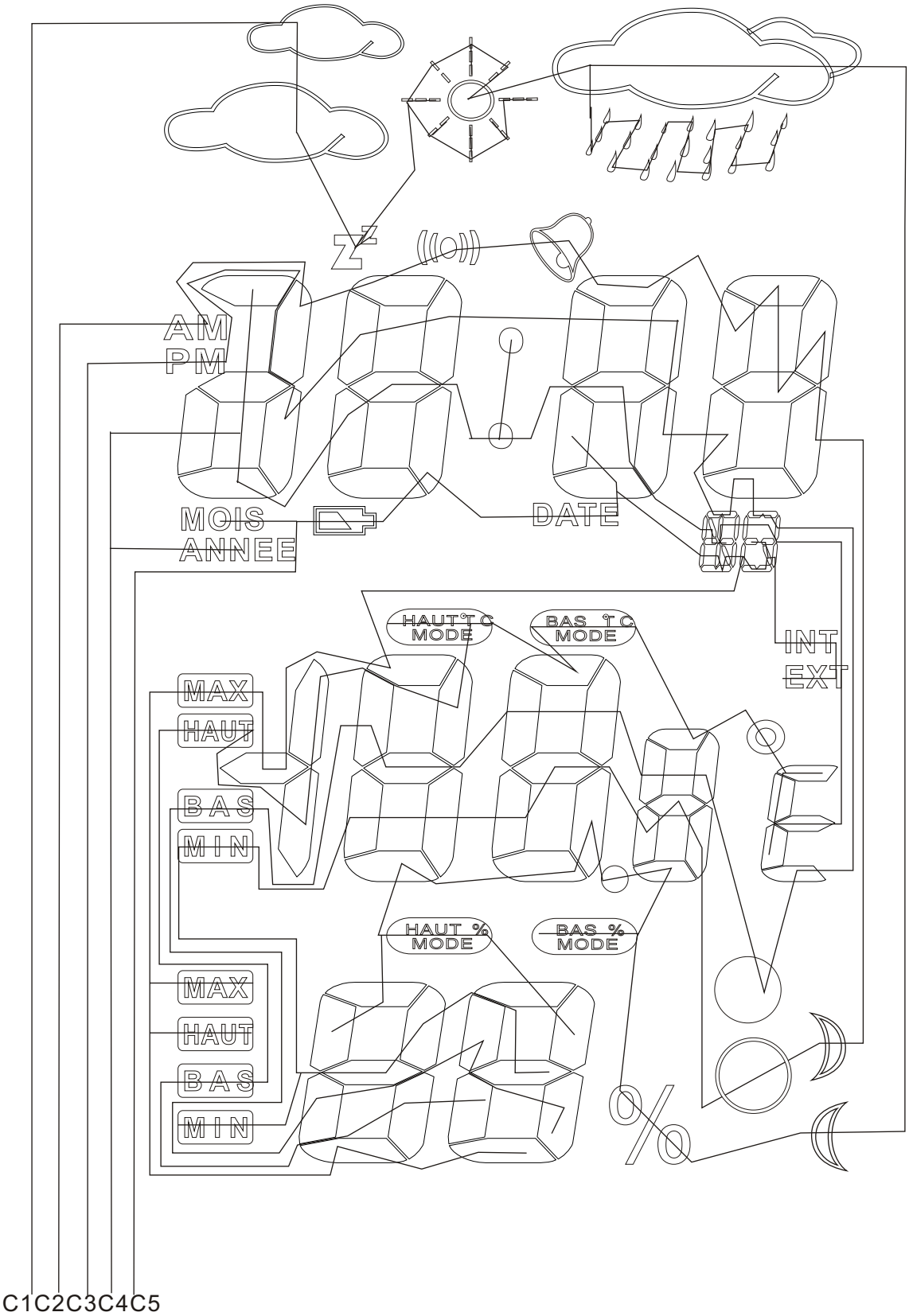

深圳市晶峰达电子科技有限公司
www.jfd-ic.com
Tel: 0755-29206918,13798528768

DL6023 溫濕度計時鐘

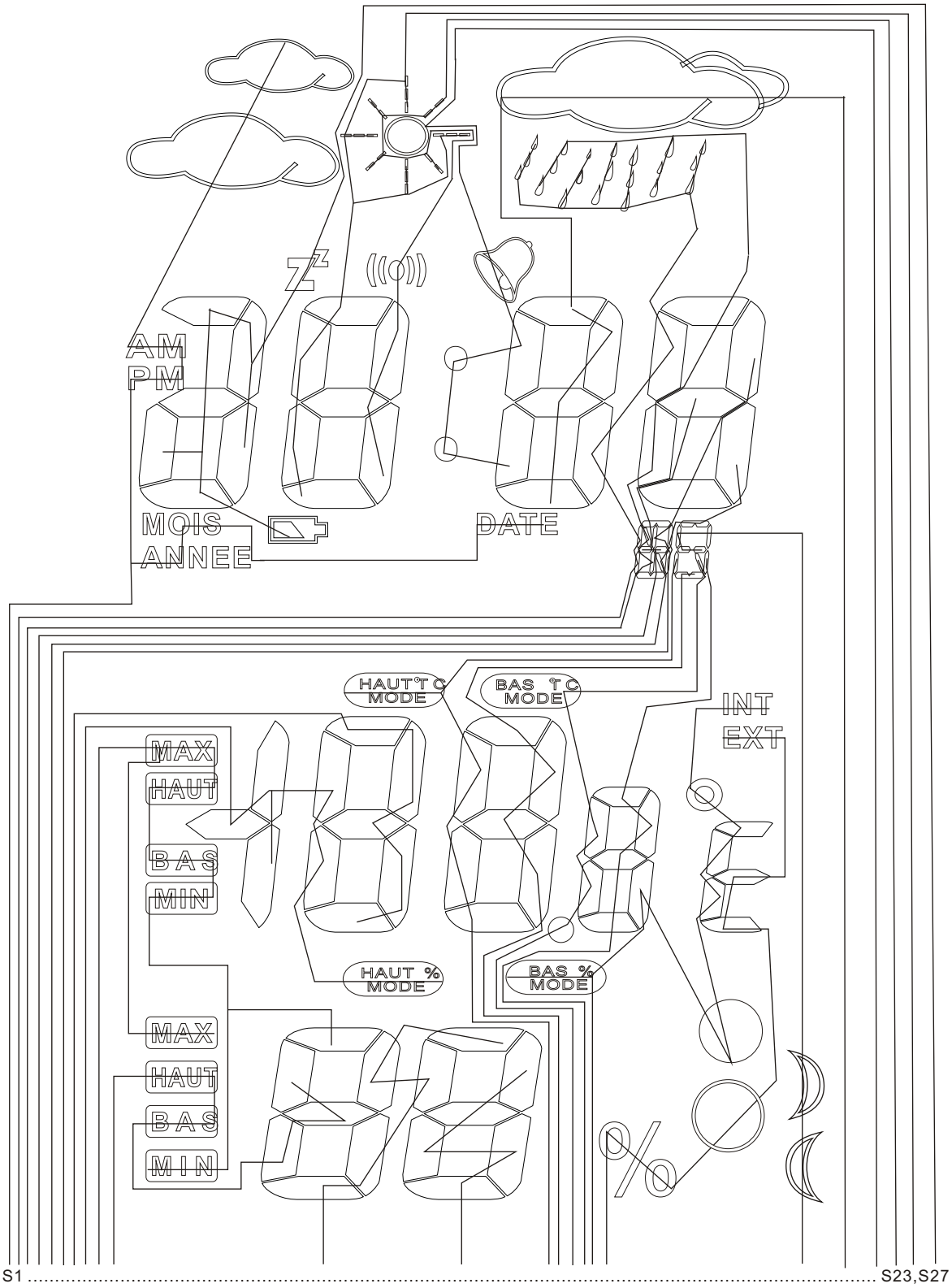

深圳市晶峰达电子科技有限公司
www.jfd-ic.com
Tel: 0755-29206918,13798528768

DL6023 溫濕度計時鐘 （no animation）

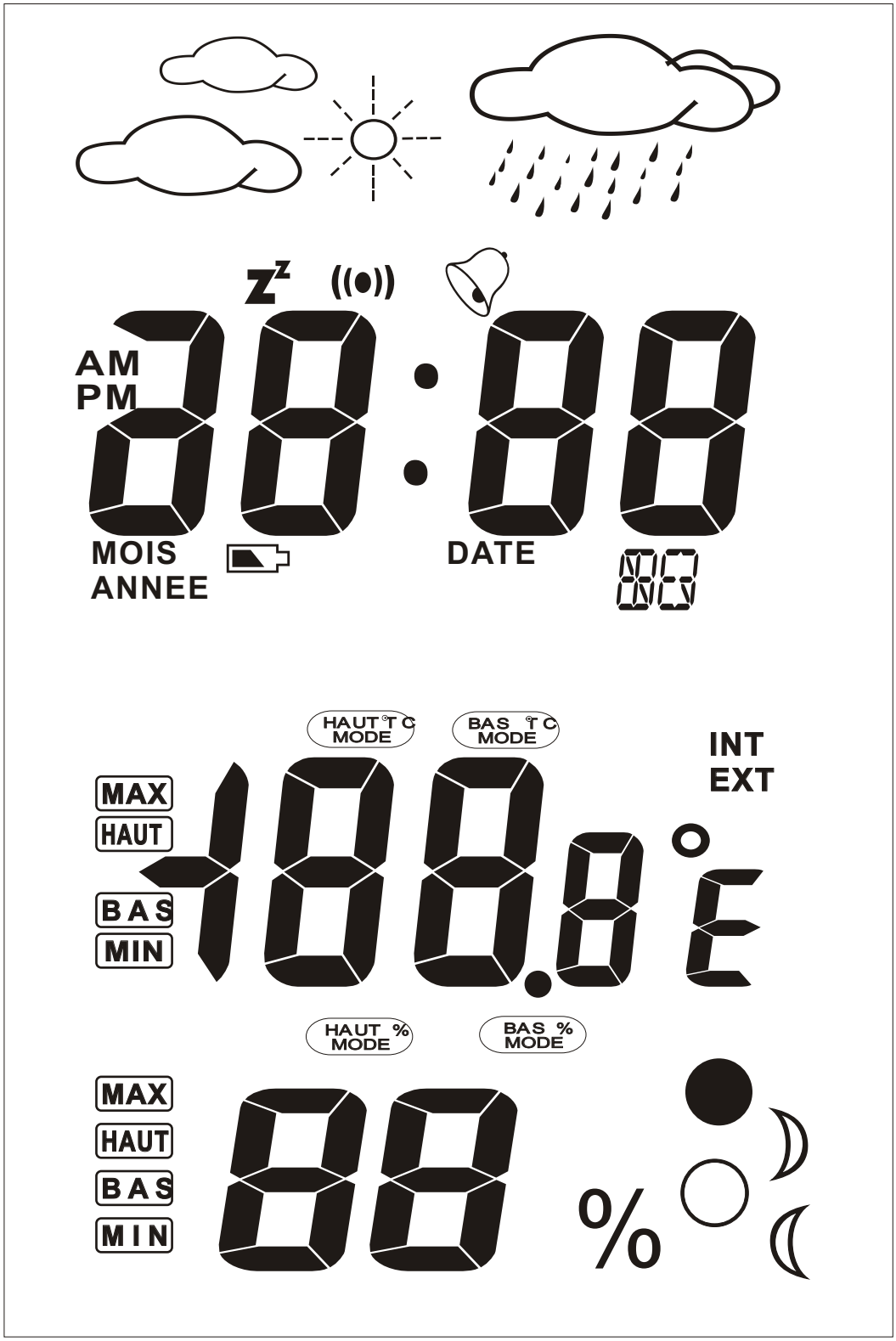

1/5 Duty, 1/3 Bias, VIcd 4.5V

深圳市晶峰达电子科技有限公司
www.jfd-ic.com
Tel: 0755-29206918,13798528768

DL6023

溫濕度計時鐘 （no animation）

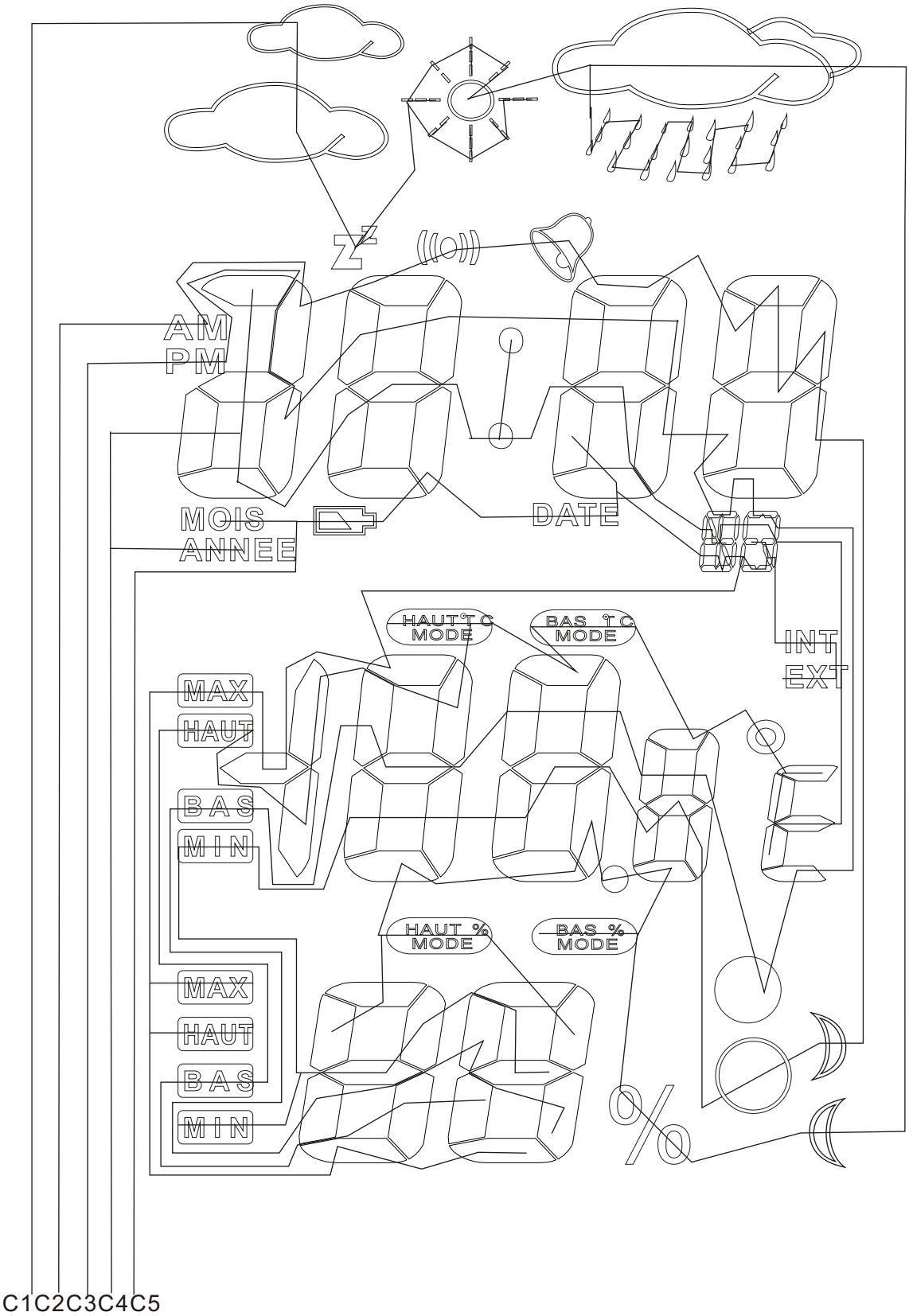

深圳市晶峰达电子科技有限公司
www.jfd-ic.com
Tel: 0755-29206918,13798528768

DL6023 溫濕度計時鐘 （no animation）

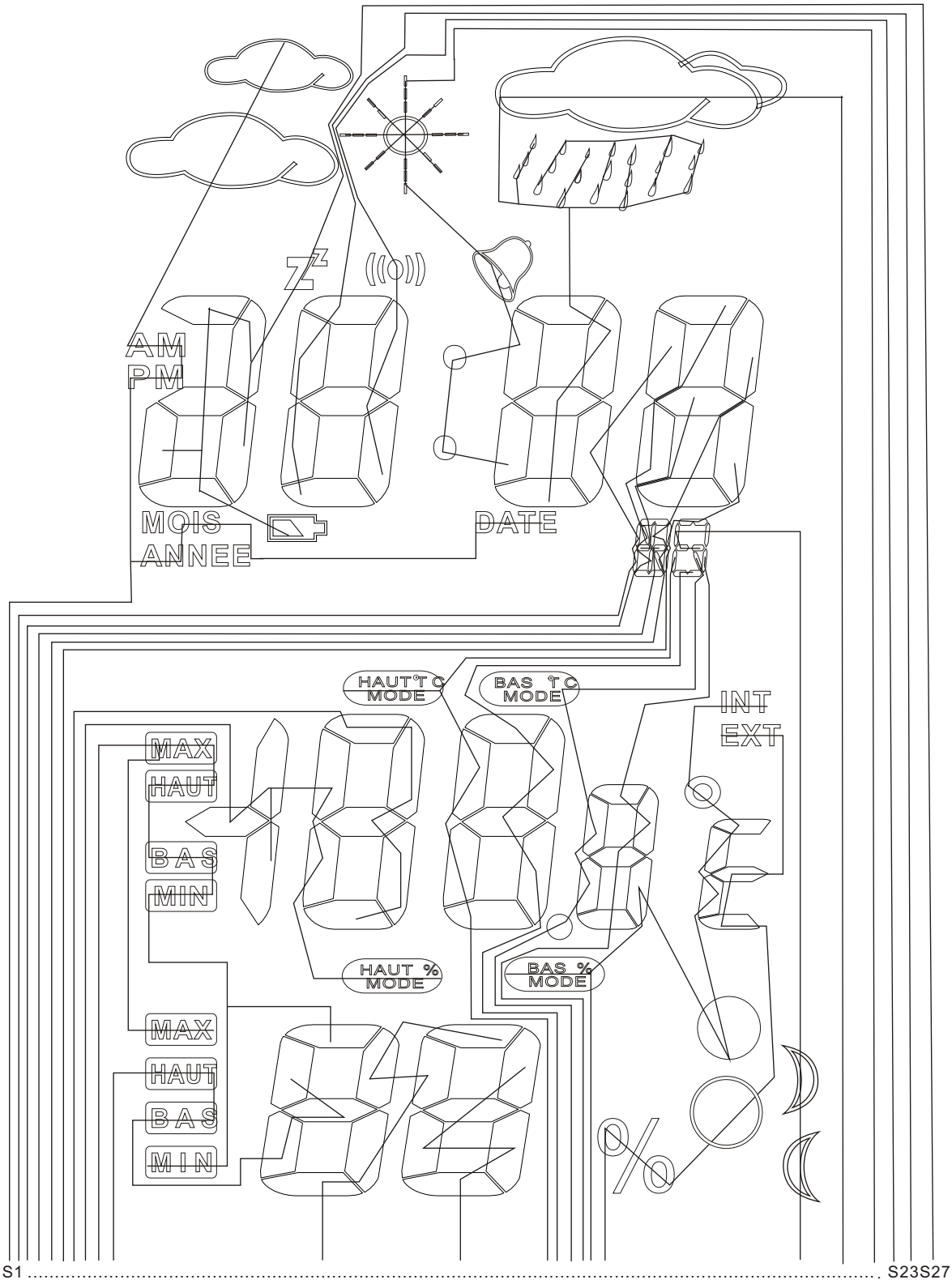

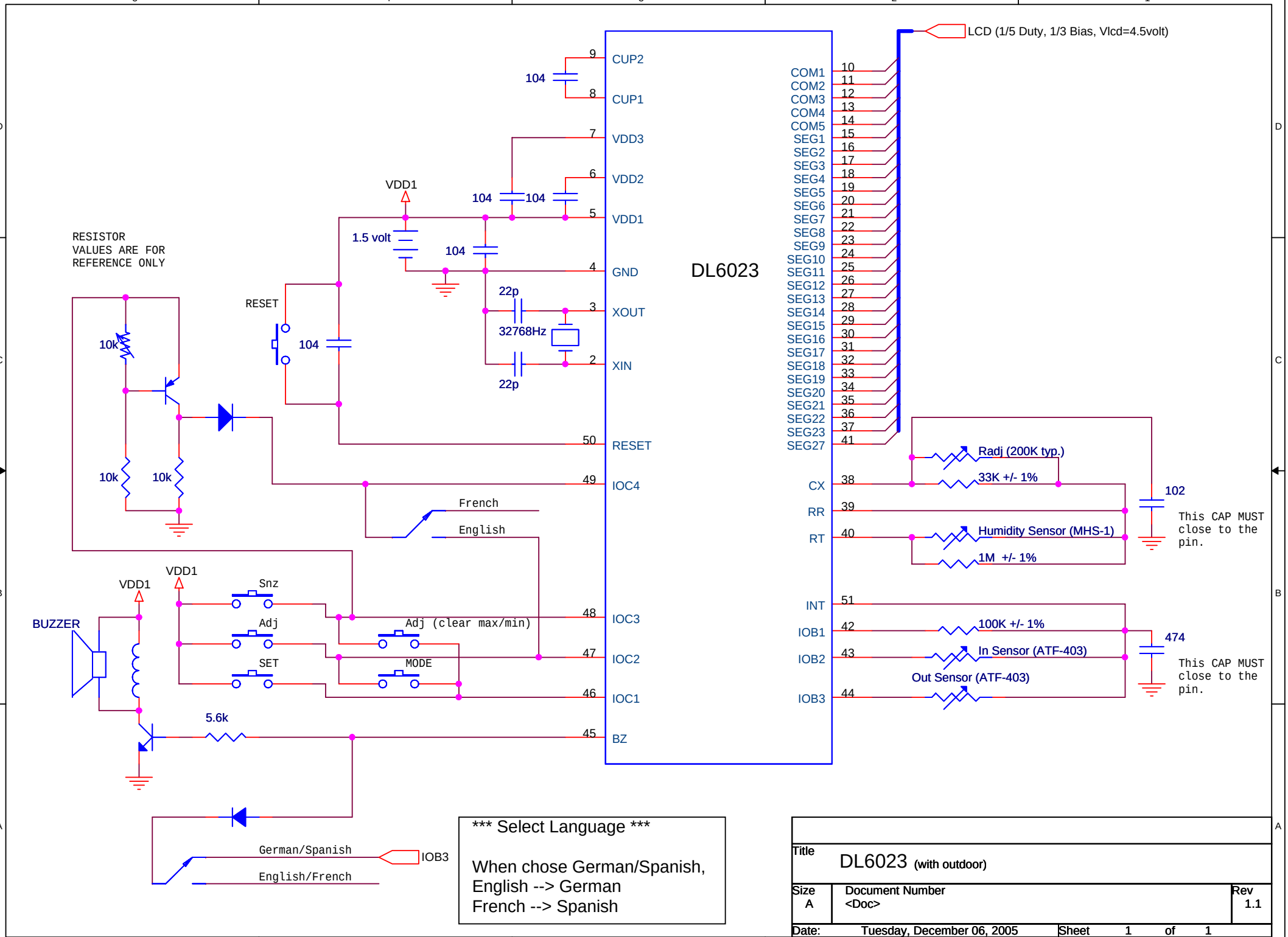
DL6023
LCD (1/5 Duty, 1/3 Bias, Vlcd=4.5volt)
CUP2
CUP1
VDD3
VDD2
VDD1
GND
XOUT
XIN
RESET
IOC4
IOC3
IOC2
IOC1
BZ
COM1
COM2
COM3
COM4
COM5
SEG1
SEG2
SEG3
SEG4
SEG5
SEG6
SEG7
SEG8
SEG9
SEG10
SEG11
SEG12
SEG13
SEG14
SEG15
SEG16
SEG17
SEG18
SEG19
SEG20
SEG21
SEG22
SEG23
SEG27
CX
RR
RT
INT
IOB1
IOB2
IOB3
104
VDD1
1.5 volt
22p
32768Hz
RESISTOR
VALUES ARE FOR
REFERENCE ONLY
10k
Radj (200K typ.)
33K +/- 1%
102
This CAP MUST
close to the
pin.
Humidity Sensor (MHS-1)
1M +/- 1%
French
English
Snz
Adj
SET
Adj (clear max/min)
MODE
BUZZER
5.6k
100K +/- 1%
In Sensor (ATF-403)
Out Sensor (ATF-403)
474
German/Spanish
English/French
IOB3
*** Select Language ***
When chose German/Spanish,
English --> German
French --> Spanish
Title
DL6023 (with outdoor)
Size
A
Document Number
<Doc>
Rev
1.1
Date:
Tuesday, December 06, 2005
Sheet
1
of
1

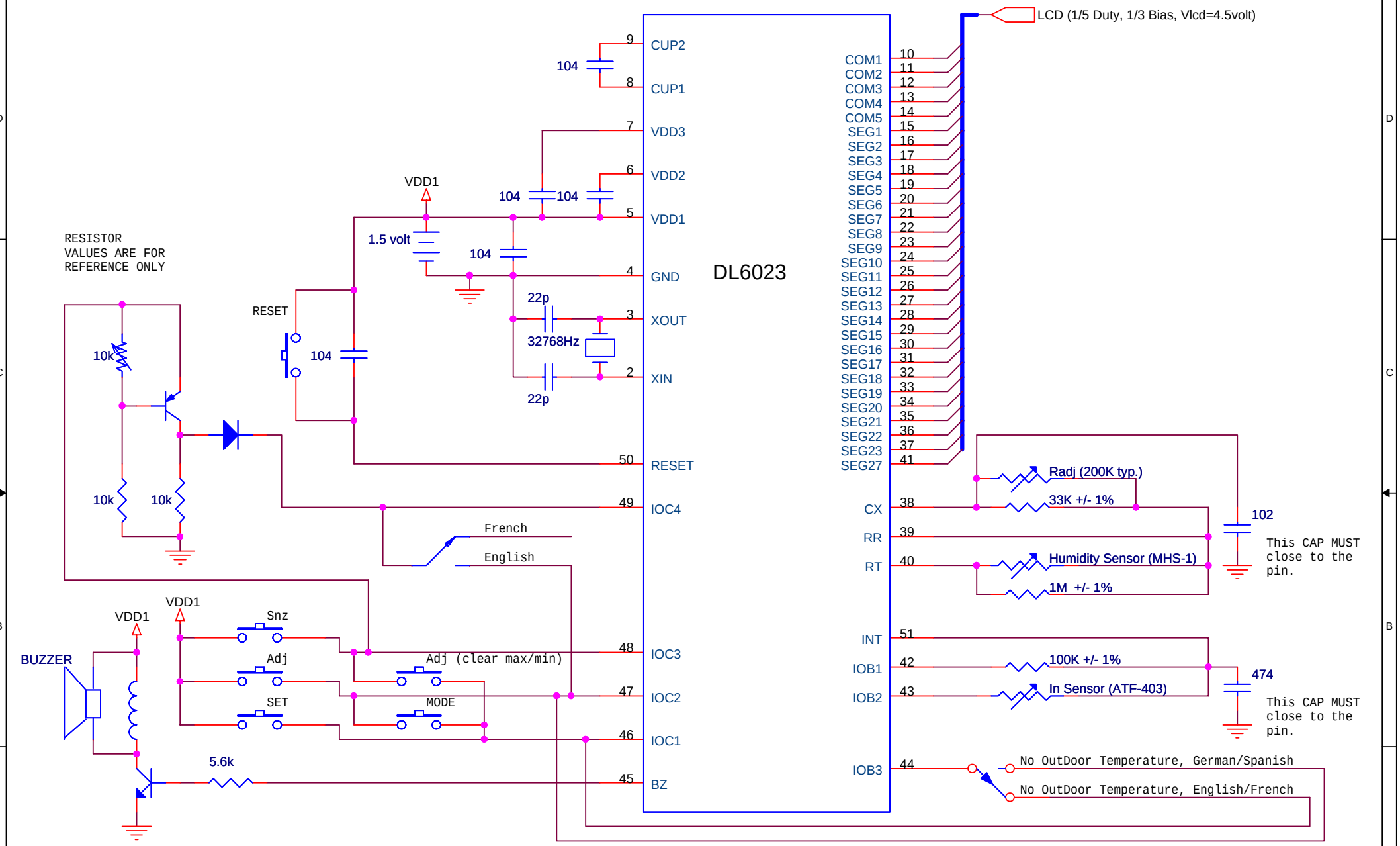

*** Select Language ***

When chose German/Spanish,
English --> German
French --> Spanish

Title	DL6023 (without outdoor)	
Size A	Document Number <Doc>	Rev 1.1
Date: Tuesday, December 06, 2005	Sheet 1 of 1	

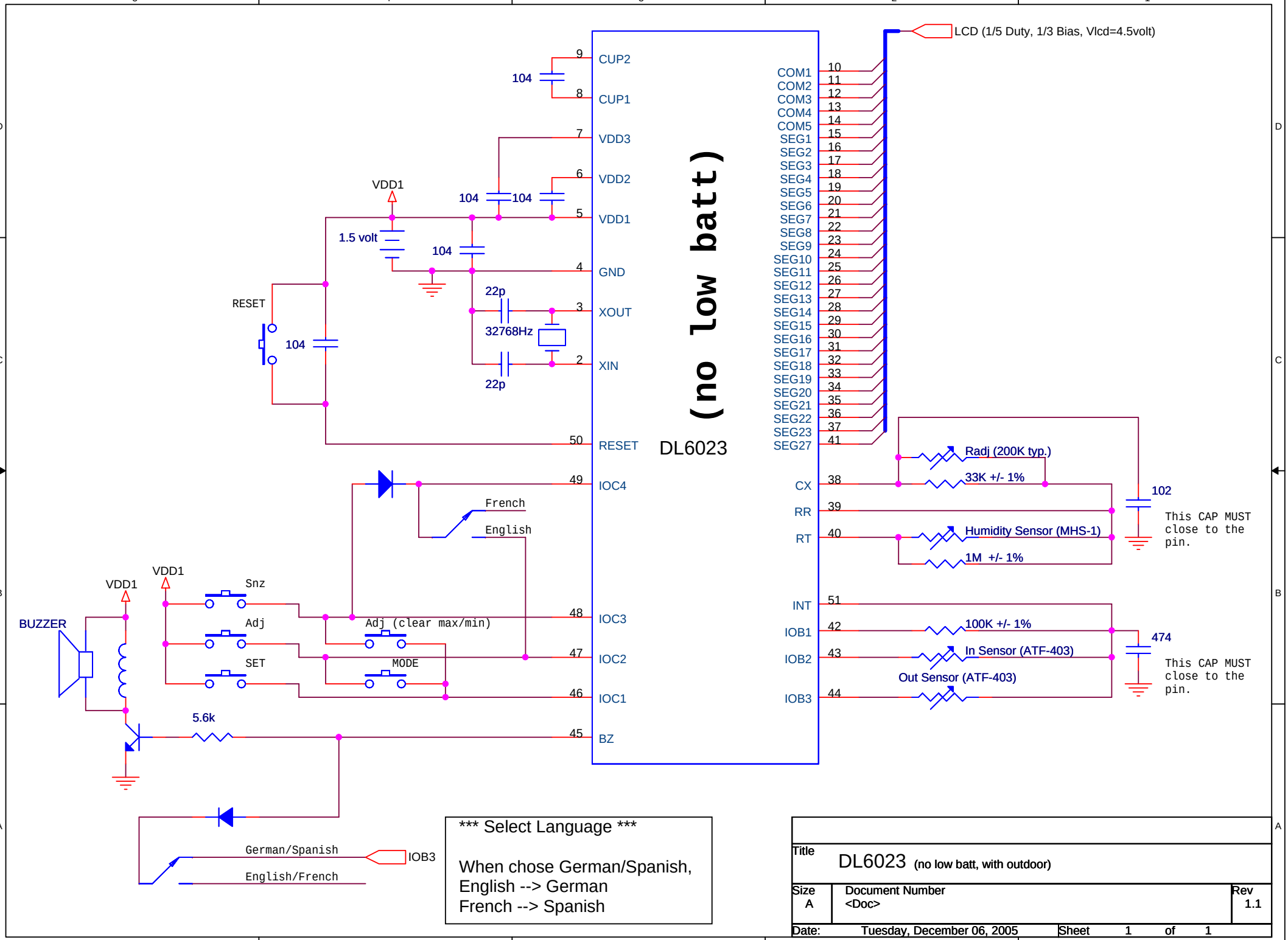
LCD (1/5 Duty, 1/3 Bias, Vlcd=4.5volt)
(no low batt)
DL6023
CUP2
CUP1
VDD3
VDD2
VDD1
GND
XOUT
XIN
RESET
IOC4
IOC3
IOC2
IOC1
BZ
COM1
COM2
COM3
COM4
COM5
SEG1
SEG2
SEG3
SEG4
SEG5
SEG6
SEG7
SEG8
SEG9
SEG10
SEG11
SEG12
SEG13
SEG14
SEG15
SEG16
SEG17
SEG18
SEG19
SEG20
SEG21
SEG22
SEG23
SEG27
CX
RR
RT
INT
IOB1
IOB2
IOB3
104
VDD1
1.5 volt
22p
32768Hz
Radj (200K typ.)
33K +/- 1%
102
This CAP MUST close to the pin.
Humidity Sensor (MHS-1)
1M +/- 1%
100K +/- 1%
474
In Sensor (ATF-403)
Out Sensor (ATF-403)
French
English
Snz
Adj
SET
Adj (clear max/min)
MODE
BUZZER
5.6k
German/Spanish
English/French
IOB3
*** Select Language ***
When chose German/Spanish,
English --> German
French --> Spanish
Title
DL6023 (no low batt, with outdoor)
Size
A
Document Number
<Doc>
Rev
1.1
Date: Tuesday, December 06, 2005
Sheet 1 of 1

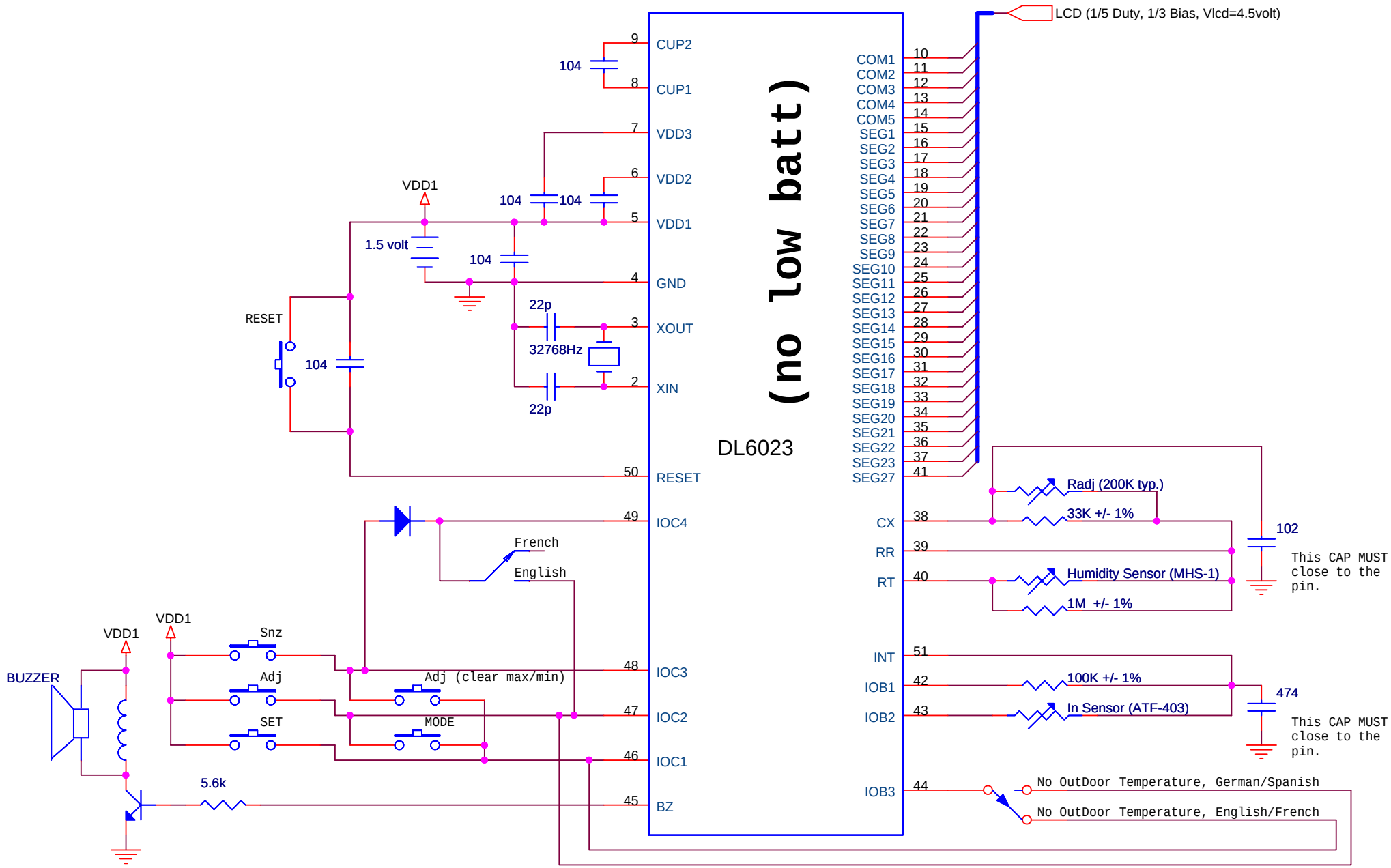

*** Select Language ***

When chose German/Spanish,
English --> German
French --> Spanish

Title	DL6023 (no low batt, without outdoor)	
Size A	Document Number <Doc>	Rev 1.1
Date: Tuesday, December 06, 2005	Sheet 1 of 1	